Gajarda ENERGY

SOLUZIONI ENERGETICHE
INNOVATIVE PER AZIENDE E PRIVATI

Gajarda Energy, divisione di Gajarda Srl dedicata alle **energie rinnovabili**, in collaborazione con associazioni di categoria, enti ed imprese, ha sviluppato una serie di iniziative per dotare le aziende di sistemi di approvvigionamento energetico da fonti rinnovabili con costi limitati, grazie alla possibilità di beneficiare di contributi regionali e comunitari dedicati e agevolati.

Abbracciamo a 360° il settore delle energie rinnovabili, occupandoci di: **fotovoltaico**, **cogenerazione a gas**, **solare termico**, **micro eolico**, **termodinamico**, **lampade a led**, **caldaie e stufe policombustibili** e **sistemi a biomasse**; Ogni sistema proposto è stato prima analizzato e selezionato in base alla qualità e poi valutato nell'affidabilità della rete di assistenza.

La competenza dei nostri tecnici ci permette di sviluppare sempre soluzioni su misura e di realizzarle con la massima efficienza e professionalità.

Ci poniamo quindi come **partner tecnologico** che supporta il cliente fino alla completa realizzazione delle soluzioni proposte, con un continuo contatto che permette il controllo dei lavori in tutte le sue fasi, comprese le necessarie pratiche burocratiche, con notevole risparmio di tempo e il perseguimento garantito dei benefici economici per il cliente.

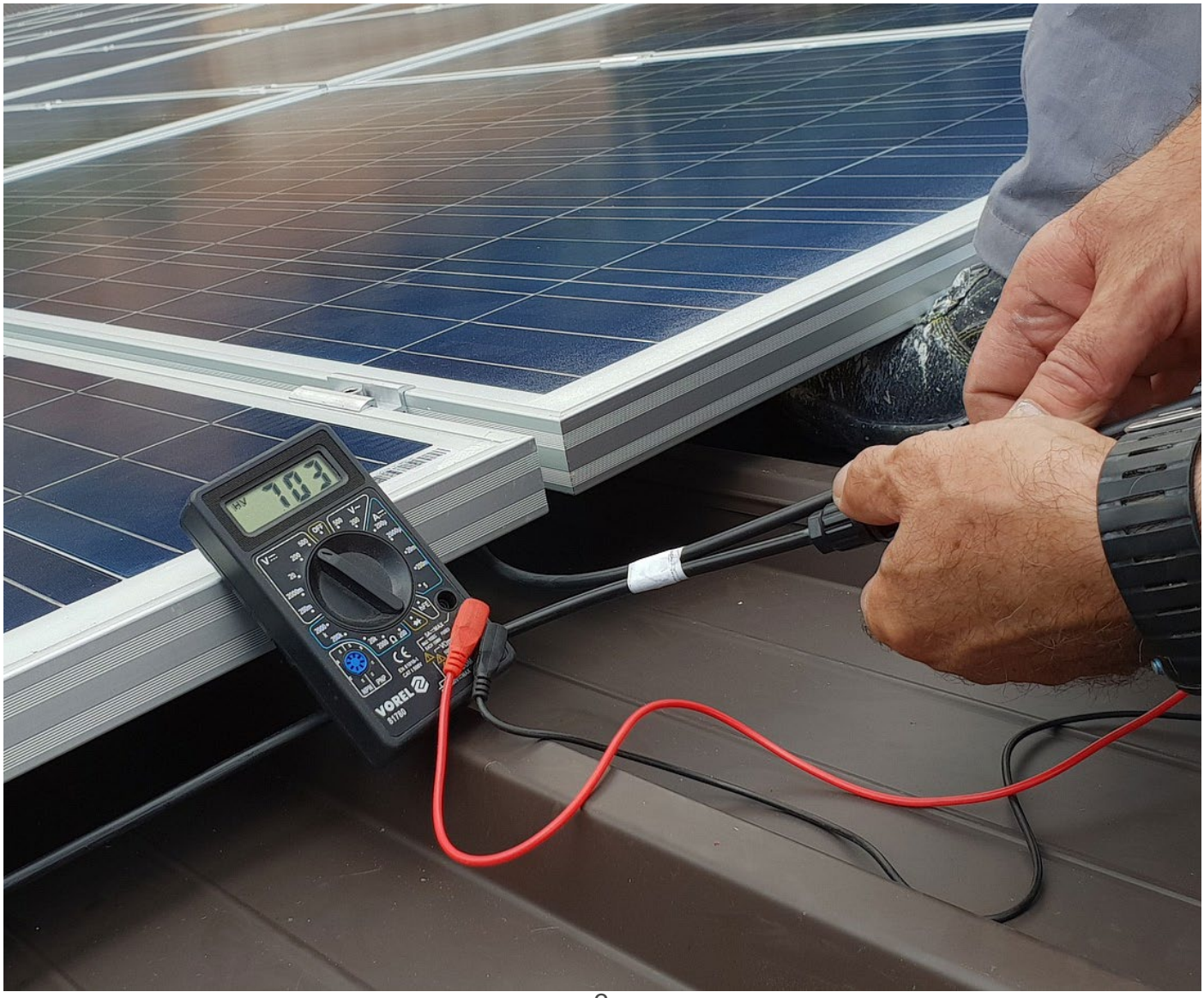

FINANZIAMENTI & TASSI AGEVOLATI

Grazie alla collaborazione con associazioni di categoria ed enti regionali, abbiamo l'opportunità di conoscere in anticipo fondi e bandi dedicati alle aziende per l'efficientamento energetico e la ristrutturazione aziendale

FINANZIAMENTI REGIONALI ED EUROPEI

NOLEGGIO OPERATIVO

FINANZIAMENTI BANCARI A TASSO AGEVOLATO

FINANZIAMENTO TRAMITE TERZI (ESCo)

CHE COSA FACCIAMO?

Troviamo la soluzione più adatta a te, garantendo prodotti di alta qualità e risparmio in bolletta

FOTOVOLTAICO

COGENERAZIONE

SOLARE TERMICO

MICRO EOLICO

EFFICIENTAMENTO ENERGETICO

ILLUMINAZIONE LED

FOTOVOLTAICO

Un **impianto fotovoltaico** consente di trasformare la luce del sole in energia elettrica, pronta per essere immediatamente autoconsumata dall' azienda.
Avere un elevato autoconsumo significa eliminare tutte le voci in bolletta legate ai costi di acquisto (costi gestionali, di trasporto, tasse, ecc).

Quando il consumo, invece, è inferiore alla produzione, l'eccesso viene immesso in rete e venduto al GSE con la formula dello scambio sul posto.

I benefici, oltre ad un **risparmio in bolletta** che va ben **oltre il 50%**, sono anche in termini ambientali: si abbatte la produzione di anidride carbonica, un passo importante verso un mondo sempre più **ecosostenibile**, informato ed interessato alle tematiche ambientali.

VANTAGGI

- **Risparmio** da autoconsumo intorno al **60% della bolletta**
- **Guadagno dalla vendita della corrente** con la formula di scambio sul posto (circa il 40% della corrente totale prodotta dall'impianto)
- **Garanzie trentennali**, che rendono il fotovoltaico uno degli investimenti più redditizi nel tempo, grazie anche agli incentivi sulla vendita della corrente
- **Eliminazione dei costi nascosti dell'energia**, presenti in ogni contratto col fornitore di corrente elettrica
- **Produzione pulita e sostenibile**, proveniente da una fonte rinnovabile
- **Detrazione fiscale** in quanto bene strumentale dell'azienda

ALCUNI DEI NOSTRI LAVORI

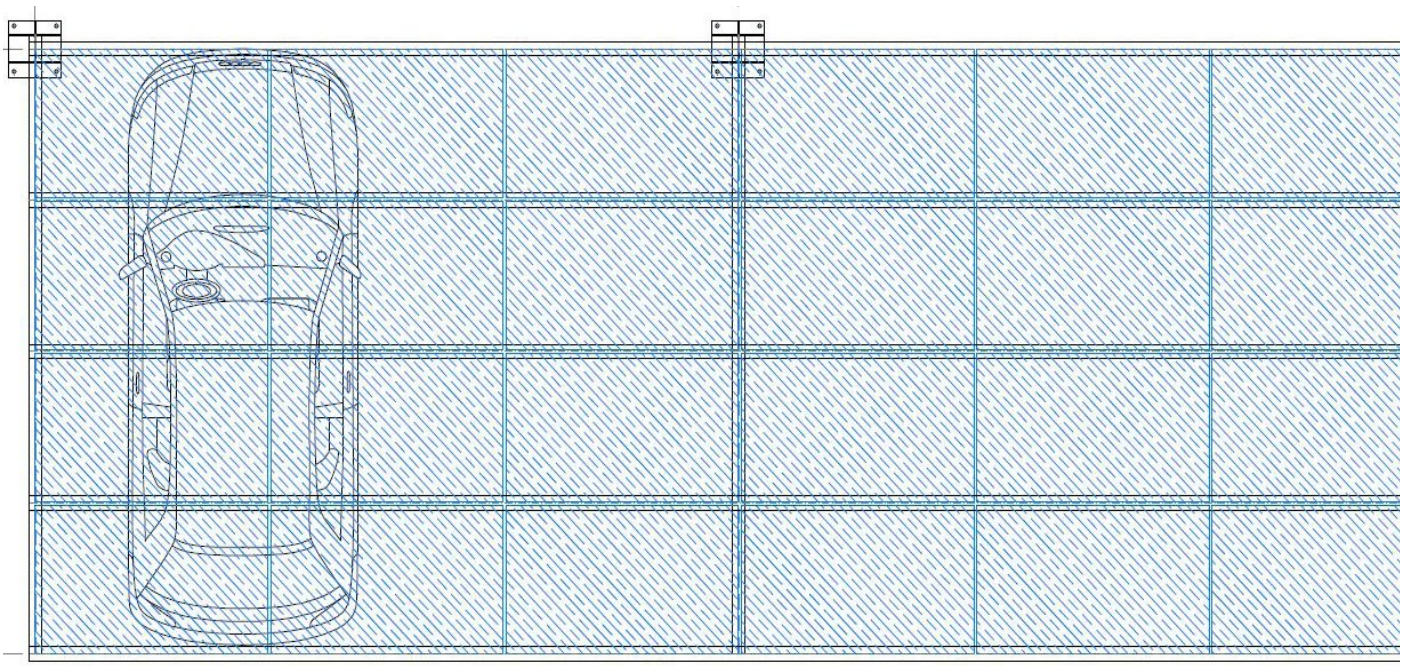

PENSILINE E PARCHEGGI FOTOVOLTAICI

Grazie alla nostra esperienza e alla crescente richiesta verso le energie rinnovabili, abbiamo deciso di ampliare la nostra offerta progettando e realizzando **coperture per auto con pannelli fotovoltaici**.

Tramite la nostra officina siamo in grado di realizzare le strutture internamente, con elementi in carpenteria in **acciaio** qualità **S275JR** o **S355JR**, a seconda della tipologia richiesta.
Grazie al processo di **zincatura a caldo**, inoltre, le nostre coperture possiedono una protezione efficace verso corrosione e formazione di ruggine.

Di seguito proponiamo alcune configurazioni "standard", le coperture per auto fotovoltaiche Gajarda possono essere comunque adattate di volta in volta in base ad ogni specifica esigenza.

TIPOLOGIE DI PENSILINE A RICOVERO AUTO

1. **SERIE SMALL**: moduli da 2 posti auto

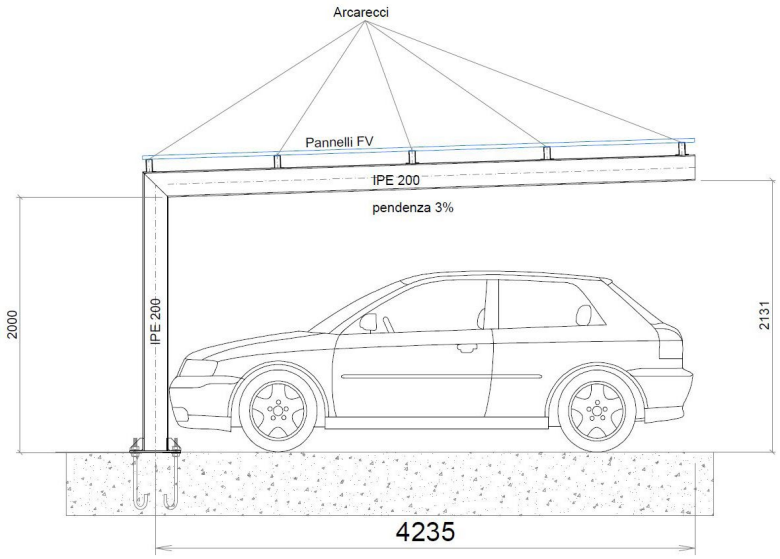

- Tipo **A SBALZO**, con un unico supporto alla base che permette di non avere ingombri nell'area di manovra e nella zona di apertura sportelli. Le misure standard sono: 4,0 mt c.a. e un interasse di 5,0 mt (due posti auto);
- **MODULARE**: linee di parcheggi auto di qualunque lunghezza richiesta
- Elementi in **acciaio S275JR** che, grazie al processo di **zincatura a caldo** secondo le norme UNI EN ISO 1461, possiedono una protezione estremamente efficace verso la corrosione e formazione di ruggine (possibilità di trattamento di verniciatura in luogo della zincatura). Caratterizzate da elementi di carpenteria metallica, bullonati e saldati con colonne d'appoggio e capriate in profilo IPE 200. Complete di piastra di fondazione, squadrette e accessori vari. Materiale in qualità S275JR UNI EN 10025-1/2, bulloneria classe 8.8.

Per l'installazione dei pannelli fotovoltaici verranno fissati sulle capriate degli arcarecci in profilo omega 30x100x50x100x30.

2. **SERIE MEDIUM**: moduli da 2/4 posti auto

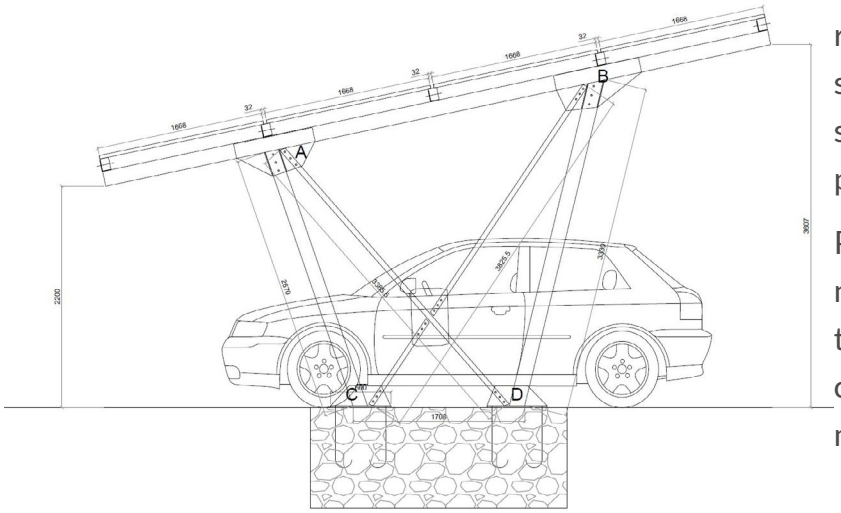

Il sistema, per la sua eccezionale resistenza agli agenti atmosferici, si presta in maniera ottimale come struttura portante per moduli e pannelli FV.

Pensiline in acciaio al carbonio verniciato o zincato costituite da montanti portanti, longarone e arcarecci in tubolare, piastre di fissaggio e materiali di fissaggio.

3. SERIE LUXURY SINGOLA/DOPPIA

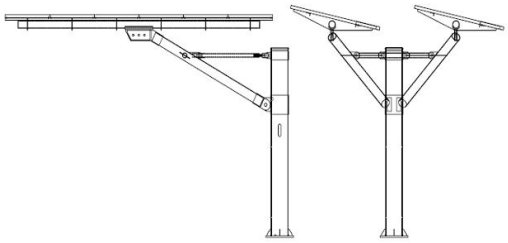

PENSILINA SINGOLA

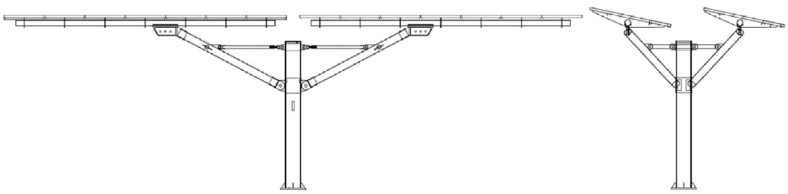

PENSILINA DOPPIA

La pensilina singola è composta da **6 pannelli per ogni singolo braccio.**

La pensilina standard è di dimensioni **L 5000 x P 3800 x H 3600**.

La pensilina doppia è composta da **7 pannelli per ogni singolo braccio.**

La pensilina standard è di dimensioni **L 11430 x P 3830 x H 3600**.

Le strutture metalliche sono zincate a caldo per garantire maggiore resistenza nel tempo ad ogni tipologia di agente atmosferico. A richiesta si può completare la struttura con una mano di verniciatura a seconda dei ral disponibili.

COGENERAZIONE

La **cogenerazione** è una tecnologia flessibile con ambiti di applicazione molto vasti, che consente di ottenere **grandi benefici economici e ambientali**, nonché un ritorno dell'investimento iniziale in poco tempo.

Un sistema di cogenerazione consente di produrre contemporaneamente energia termica ed energia elettrica, a partire da un impianto alimentato da un'unica fonte di energia primaria (metano, gasolio, biodiesel e biomasse).

La quasi totalità di energia termica non si disperde più nell'ambiente, ma viene recuperata e messa a disposizione per essere riutilizzata.

VANTAGGI

- **Risparmio** su due fronti: sia in termini di **energia elettrica** che in termini di **energia termica**, dal 40% al 60% in entrambi i casi
- **Riduzione dell'impatto ambientale** dell'azienda, che dà diritto all'acquisizione dei **certificati bianchi**, che garantiscono una remunerazione maggiore sulla vendita dell'energia
- Applicabile in moltissimi ambiti
- I carburanti utilizzati per il motore a Cogenerazione sono defiscalizzati, per massimizzare il **risparmio dell'azienda**

ALCUNI DEI NOSTRI PARTNER

Per lo sviluppo di Gajarda Energy abbiamo instaurato **partnership con le migliori aziende del settore,** proponendo soluzioni in grado di garantire nel tempo alti livelli di **qualità**, **efficienza** e **performance**.

Gajarda srl

Via Fosso Meneghina s.n.c.
Zona industriale Acqua Rossa
01100 Viterbo – (VT)

Tel: +39 0761 33.30.61
Tel: +39 0761 33.30.64
Mail: info@gajardaenergia.com
Pec: gajarda@pec.it

www.gajardaenergia.com

P.I. 01884860568
REA VT136105
Cap.Soc. euro 200.000,00 i.v.

03-2021